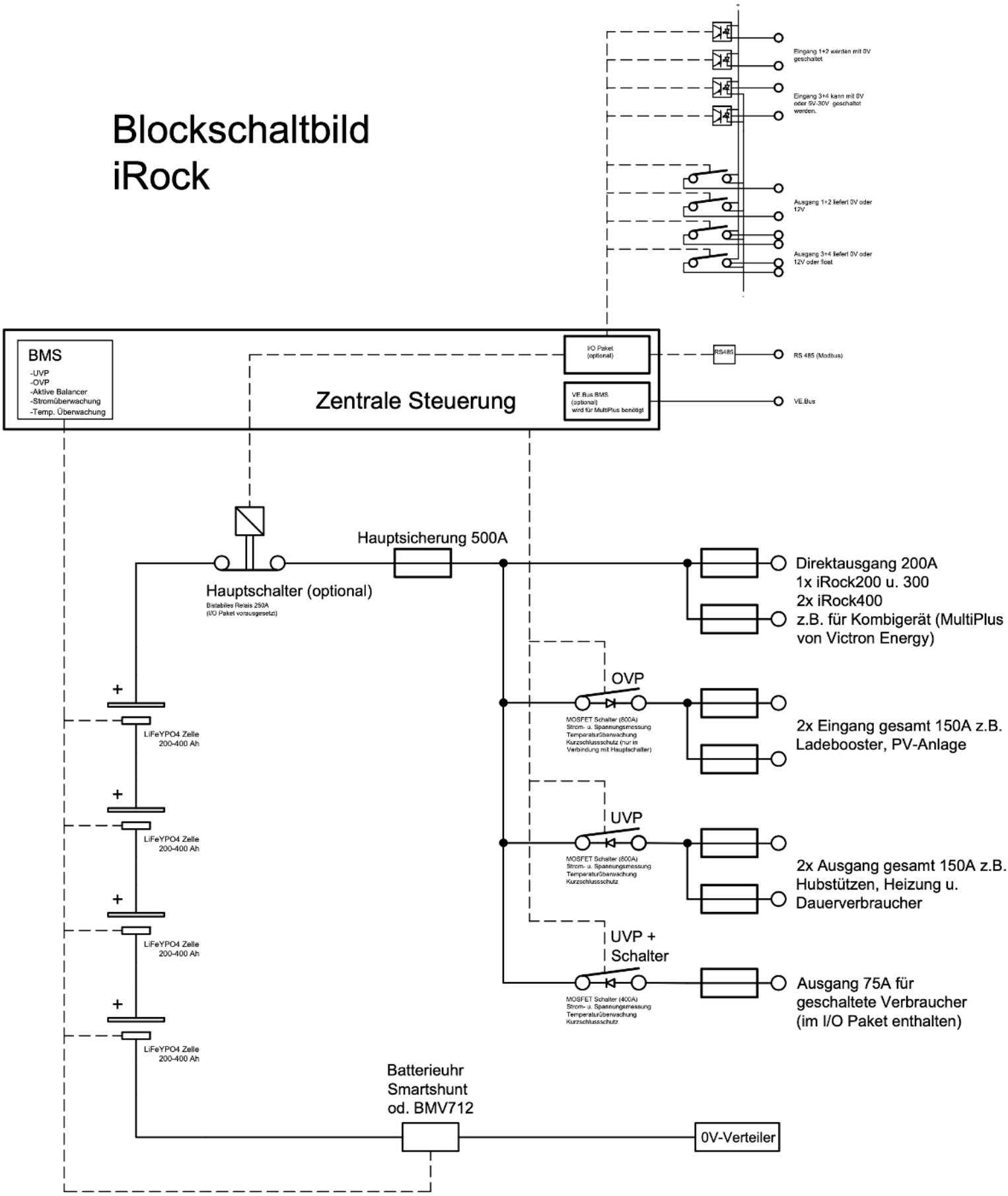Blockschaltbild
iRock